修正版

カーテンレール
シングルセット/ダブルセット

取扱説明書No.C－180062　　初版

取扱説明書

このたびは、弊社製品をお買い上げいただきありがとうございます。
安全にご使用いただくためによくお読みいただき、大切に保管してください。

安全上のご注意（必ずお守りください）

※本書では、お買い上げいただいた製品を安全にご使用していただくために特に注意していただくことを表示してあります。取付け前に必ずお読みいただき、適切な取扱いをお願い致します。

■取付け上のご注意（取付け前に必ずお読みください）

⚠警告

- 付属のブラケット取付けネジは木部用です。木部以外には使用しないでください。木部は2.5cm以上の厚さが必要です。
- 本製品を取付ける下地の強度や材質を確認し、取付けてください。確実に下地に取付けていない場合は落下する恐れがあります。
- 取扱説明書に記載されているブラケット取付け数量と取付け位置は、必ずお守りいただき、ブラケットが本体に確実に固定されてることを確認してください。本体が落下する恐れがあります。

⚠注意

- 本製品は屋内用です。屋外へは取付けないでください。
- 高温多湿の条件下や水に濡れることが予想される場所へは、取付けないでください。
- 製品は、水平に取付けてください。
- レールを伸縮させる際にレール端部でケガをしないようご注意ください。

■使用上のご注意（ご使用前に必ずお読みください）

⚠警告

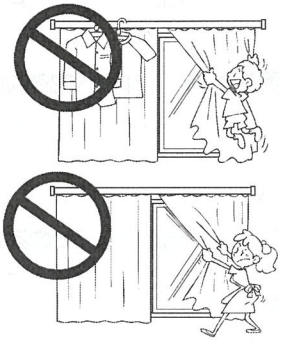

- 製品に物を吊り下げたり、カーテンにぶら下がらないでください。製品が破損したり、落下する恐れがあります。
- 急激な操作や無理な操作は、絶対におやめください。製品の落下や、破損などの恐れがあります。
- カーテンは必ず耐荷重内でご使用ください。
- カーテンレール下部とカーテン上部が接したまま走行させると、レール伸縮接合部分にカーテンが引っ掛かる恐れがあります。
- ランナーに掛けるカーテンフックの高さにバラつきがあると、スムーズな走行ができず、レール伸縮接合部分にカーテンが引っ掛かる恐れがあります。

⚠注意

- 強風の時は、必ず窓を閉めてください。
- 開閉動作の範囲内に破損の恐れのあるものや操作の障害になる物を置かないでください。





- 火のそばでのご使用は絶対におやめください。

製品全体図及び部品名称

〈シングルセット〉

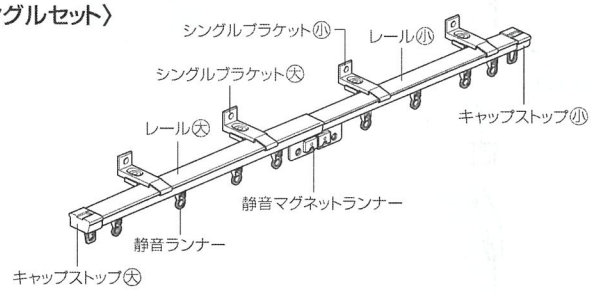

〈ダブルセット〉

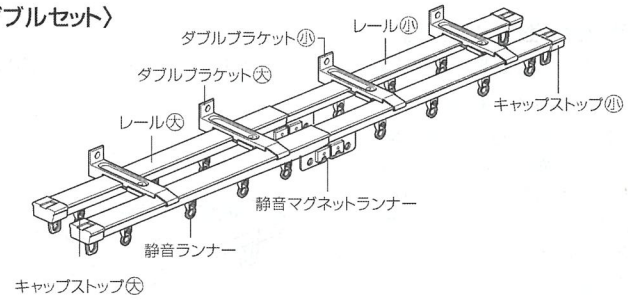

■部品入数

部　品　名	2mシングルセット	2mダブルセット
レール(大･小)	2.0m(1セット)	2.0m(2セット)
キャップストップ(大･小)	1組	2組
静音ランナー	14個	28個
静音マグネットランナー	1組	2組
シングルブラケット(大)	2個	－
シングルブラケット(小)	2個	－
ダブルブラケット(大)	－	2個
ダブルブラケット(小)	－	2個
取付けネジ(サラφ3×20)	4本	8本(※)

※正面付けの場合は、ネジが４本あまります。

■耐荷重（レールに取付けるカーテン総重量）

●片開きカーテンの場合
耐荷重：3kg

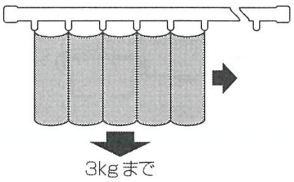

●両開きカーテンの場合
耐荷重：6kg（片側3kg）

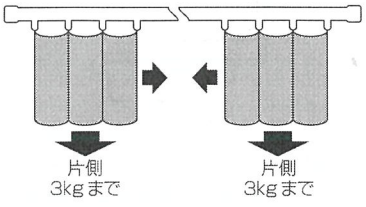

※室内側、窓側を合わせたカーテン重量。

材質表示

〈製品〉

レール	スチール(塗装鋼鈑)
キャップストップ	硬質ポリエチレン
ブラケット	スチール
ランナー	硬質ポリエチレン、エラストマー

製品の取付け方法

■取付け寸法図(mm)

〈正面付けシングルセット〉

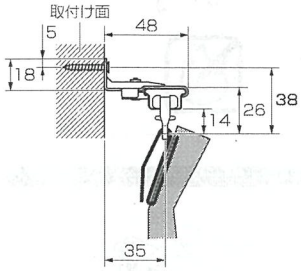

〈正面付けダブルセット〉

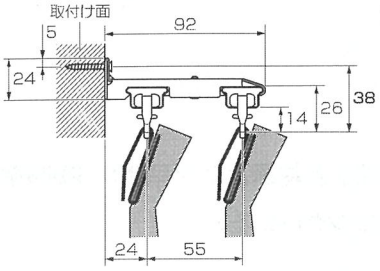

〈天井付け〉

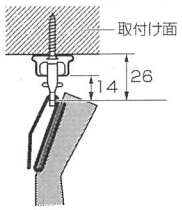

■ランナー数量調整方法

●ランナーの数量を調整する場合には、キャップストップを外してください。

〈キャップストップの外し方〉

●ランナーを出し入れする場合は、レール上面よりキャップストップとレールの間に⊖ドライバーを差し込み、キャップストップを少し持ち上げるようにして外してください。

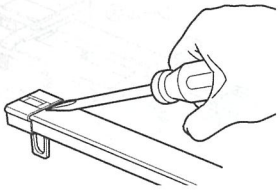

注意　※天井付けやボックス内への取付け後は、キャップストップが外せないことがあります。その場合は、レールを一度取り外してからランナー数量を調整してください。

■取付け方法

⚠ 注意

❗取付けに使用するドライバーは、取付けネジの頭の溝に合ったものをご使用ください。大きさが合わないとネジを破損する恐れがあります。

❗レールは水平に保つようにしてください。傾けるとレールが抜け落ちる事がありますのでご注意ください。

〈正面付けの場合〉

❶レールを窓幅より左右各 5～10cm 長めに伸ばし、レールの長さを決めてください。

❷ブラケットの小ネジをゆるめ、ブラケットの位置が等間隔になるように移動し、小ネジを締めてレールを固定してください。

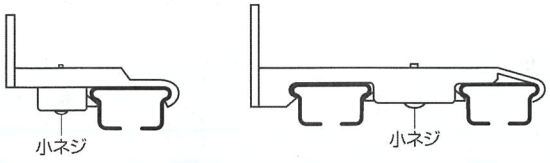

注意　※レール(大)にはブラケット(大)を、レール(小)にはブラケット(小)をご使用ください。尚、ブラケット(大)は上部に大と刻印されています。

〈シングルセット〉

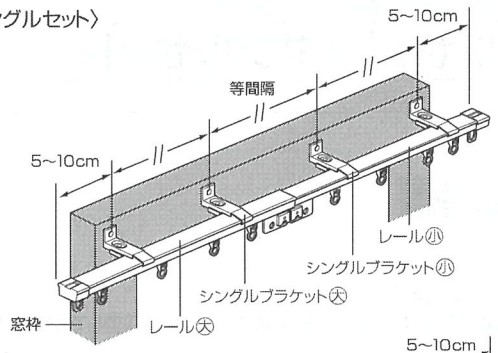

〈ダブルセット〉

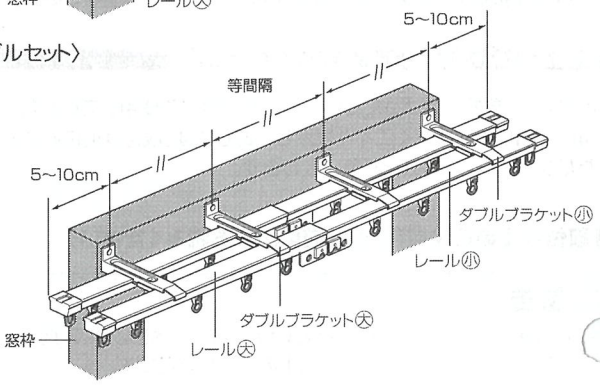

❸付属の取付けネジでブラケットを壁面に固定してください。

〈シングルセット〉

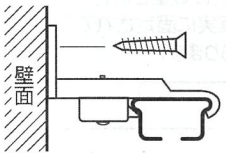

〈ダブルセット〉

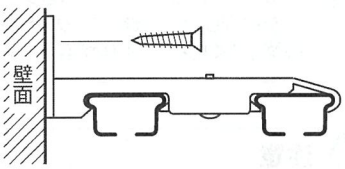

〈天井付けの場合〉

❶ブラケットは使用しませんので、小ネジをゆるめてブラケットをレールからはずしてください。

❷取付け位置に合わせてレールの長さを調整してください。

❸レールの溝から付属の取付けネジを差し込み固定してください。

注意　※短く使用する場合、レール(大)(小)が重なりネジ穴が出ないことがあります。その場合、レール(大)(小)にドリル等で穴をあけ取付けてください。

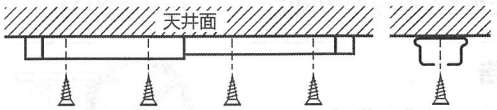

お手入れ方法

●シンナー等で拭いたり薬品等を使用しますと変色、変形の原因になりますのでご注意ください。

●製品の汚れはきれいなやわらかい布でから拭きしてください。

梱包材の処理方法

⚠ 警告

🚫不要になった梱包材は、幼児の手の届くところに置かないでください。頭からかぶるなどしたときに、口や鼻をふさぎ、窒息する恐れがあります。

●梱包材は可燃ゴミと不燃ゴミに分別して処分してください。

●各自治体により分別基準が異なりますので、それぞれの自治体の規定に従って処理してください。

販売元：株式会社 良品計画
お客様室でんわ　0120-14-6404
製造元：トーソー株式会社

確認
19.2.21
品質保証部
㈱良品計画